GRONDRISS KISTE

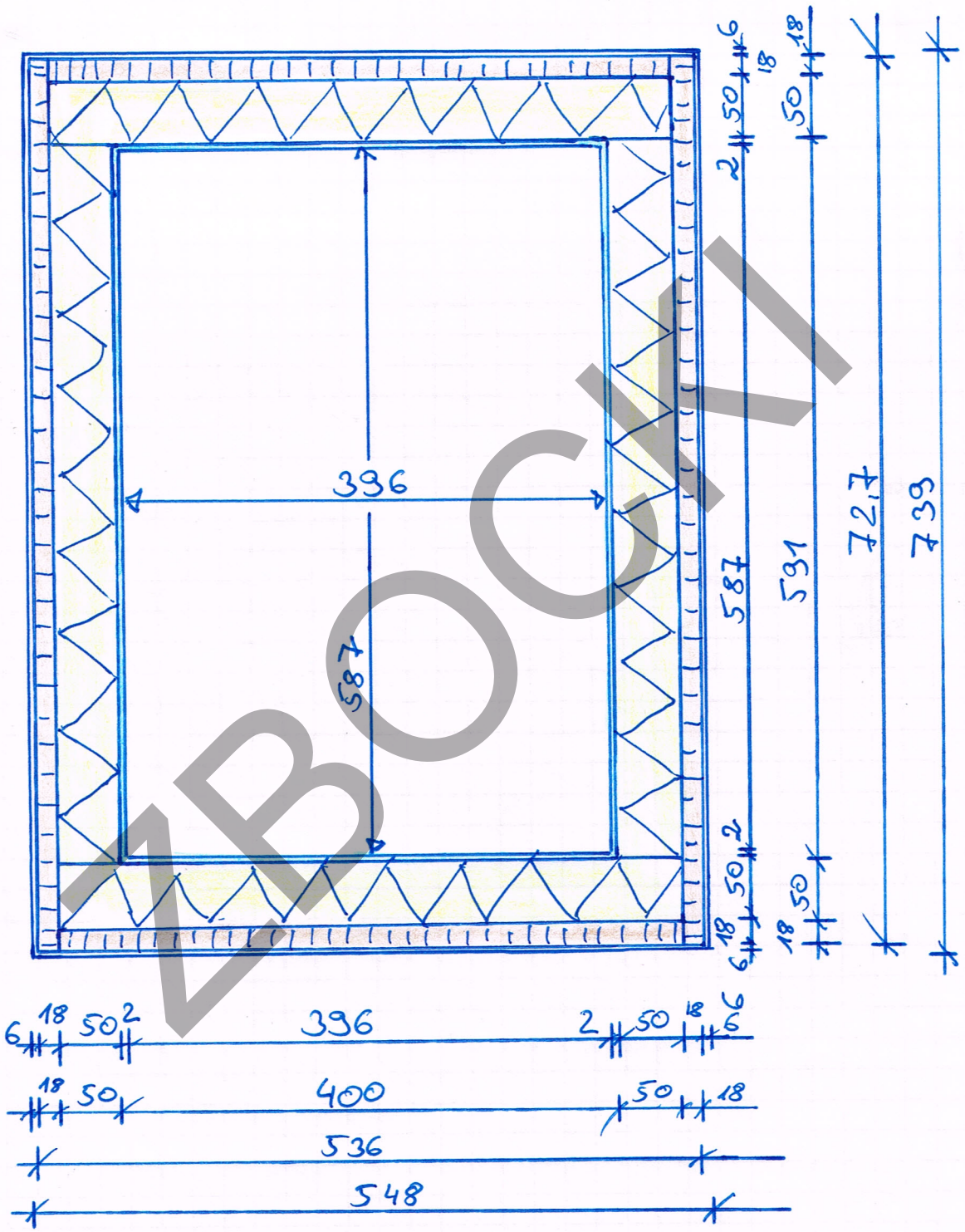

ZBOCK

SCHNITT KISTE

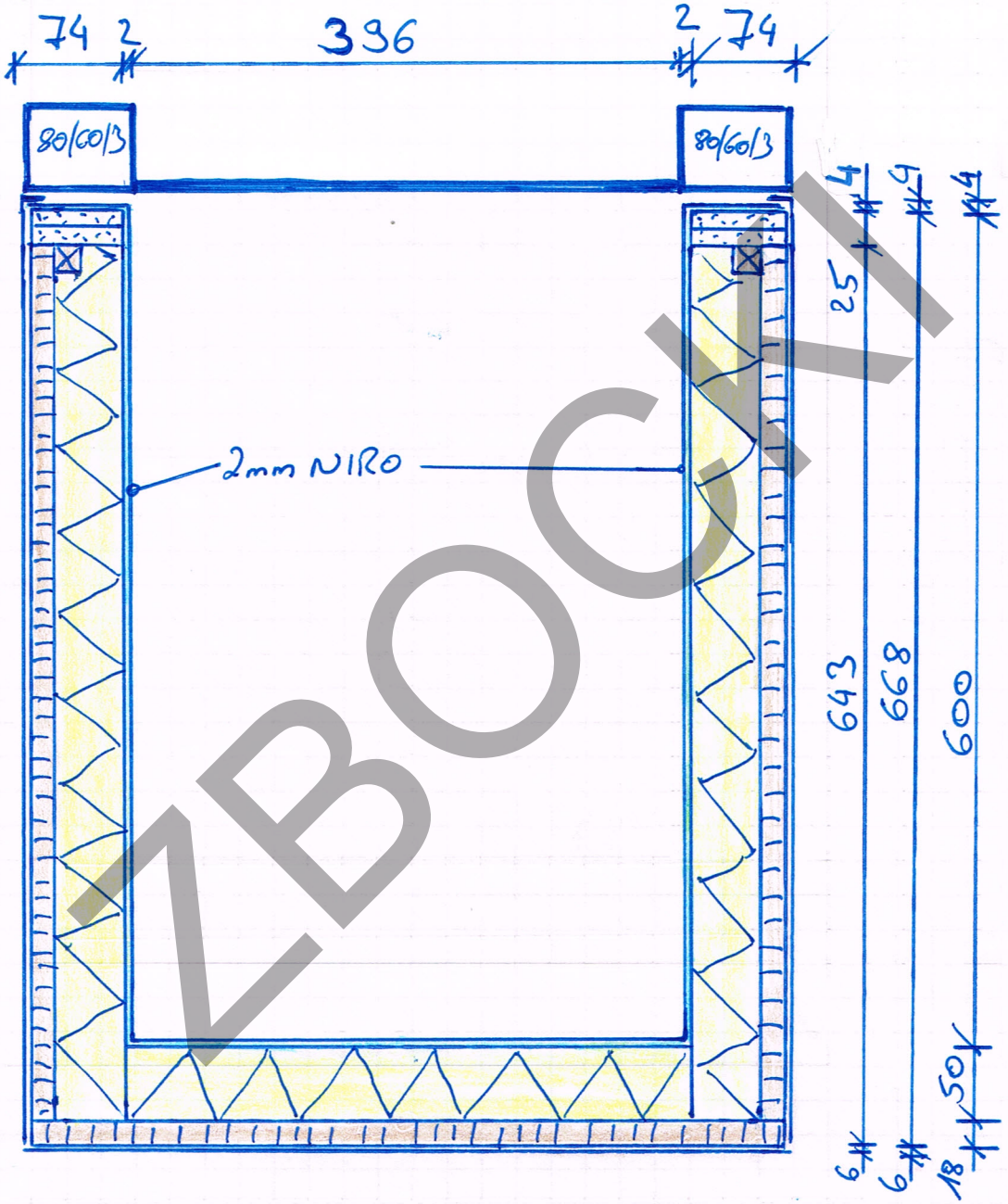

ZBOCY

GRUNDRISS KISTE
AUSSCHNITT-TÜR

(HOLZ AUSSENM. 733 x 727 x 643)

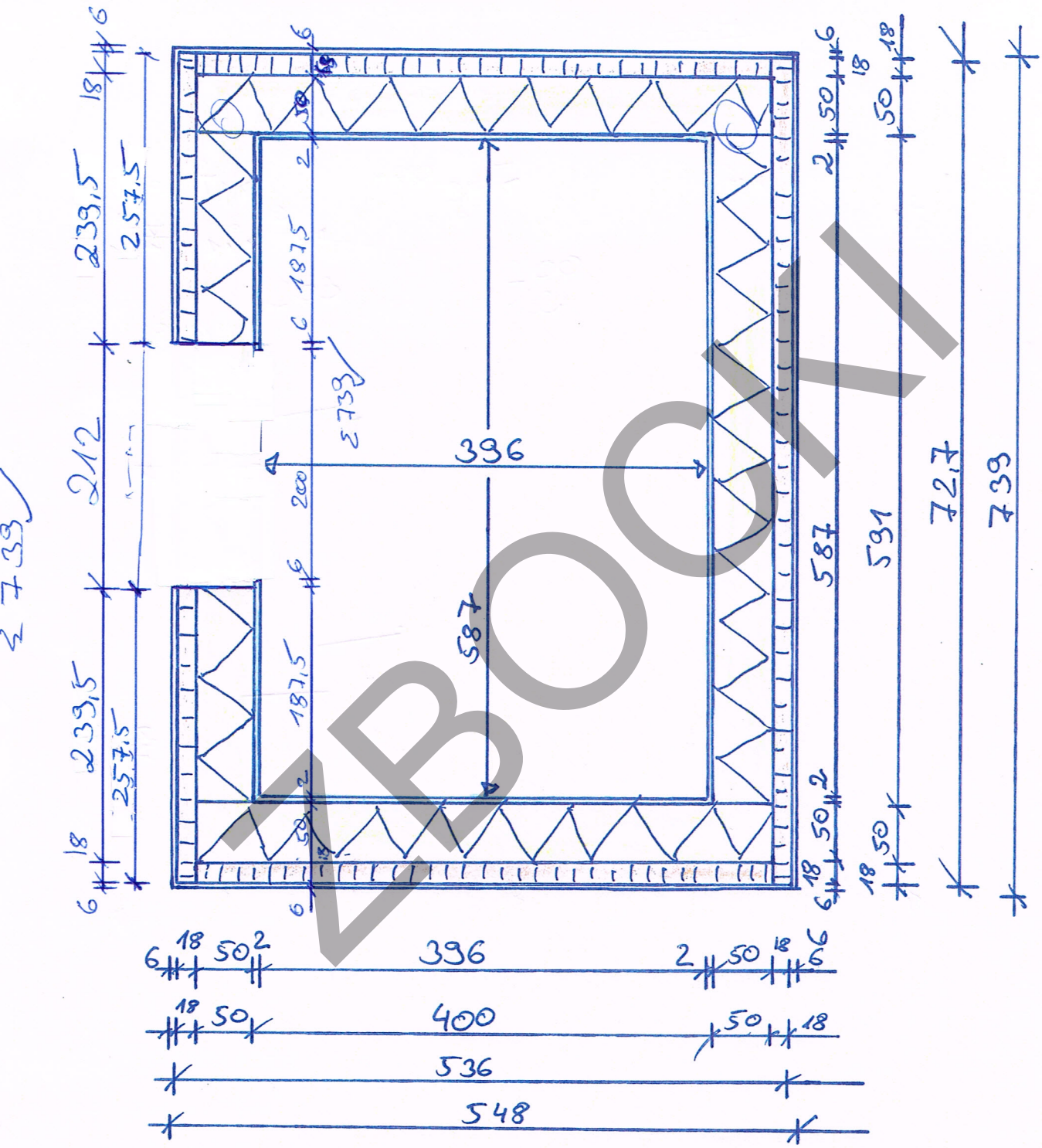

ZBOOK

SCHNITT KISTE – AUSSCHNITT TÜR

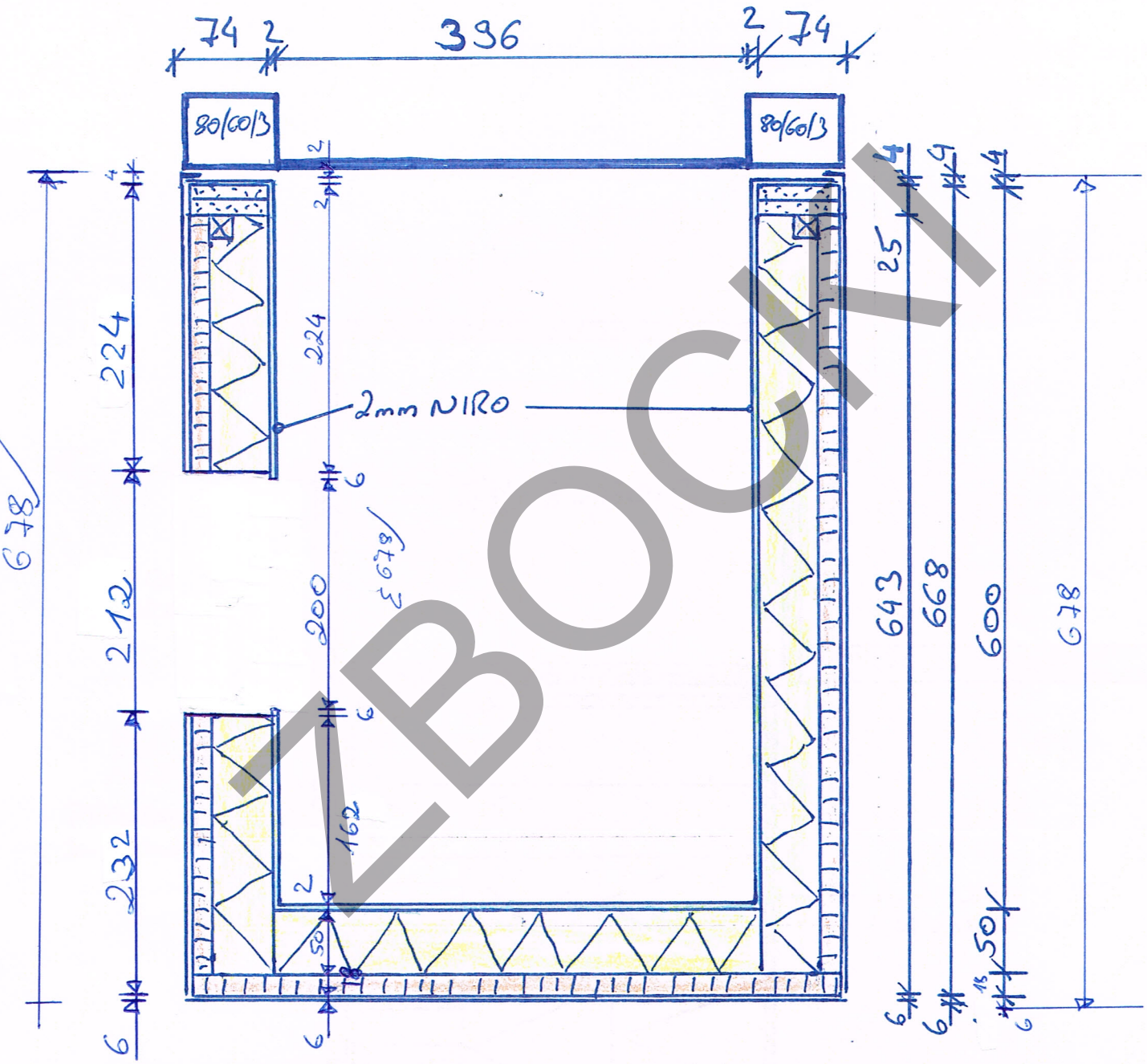

ZBOCKT

BRENNAUFLAGE

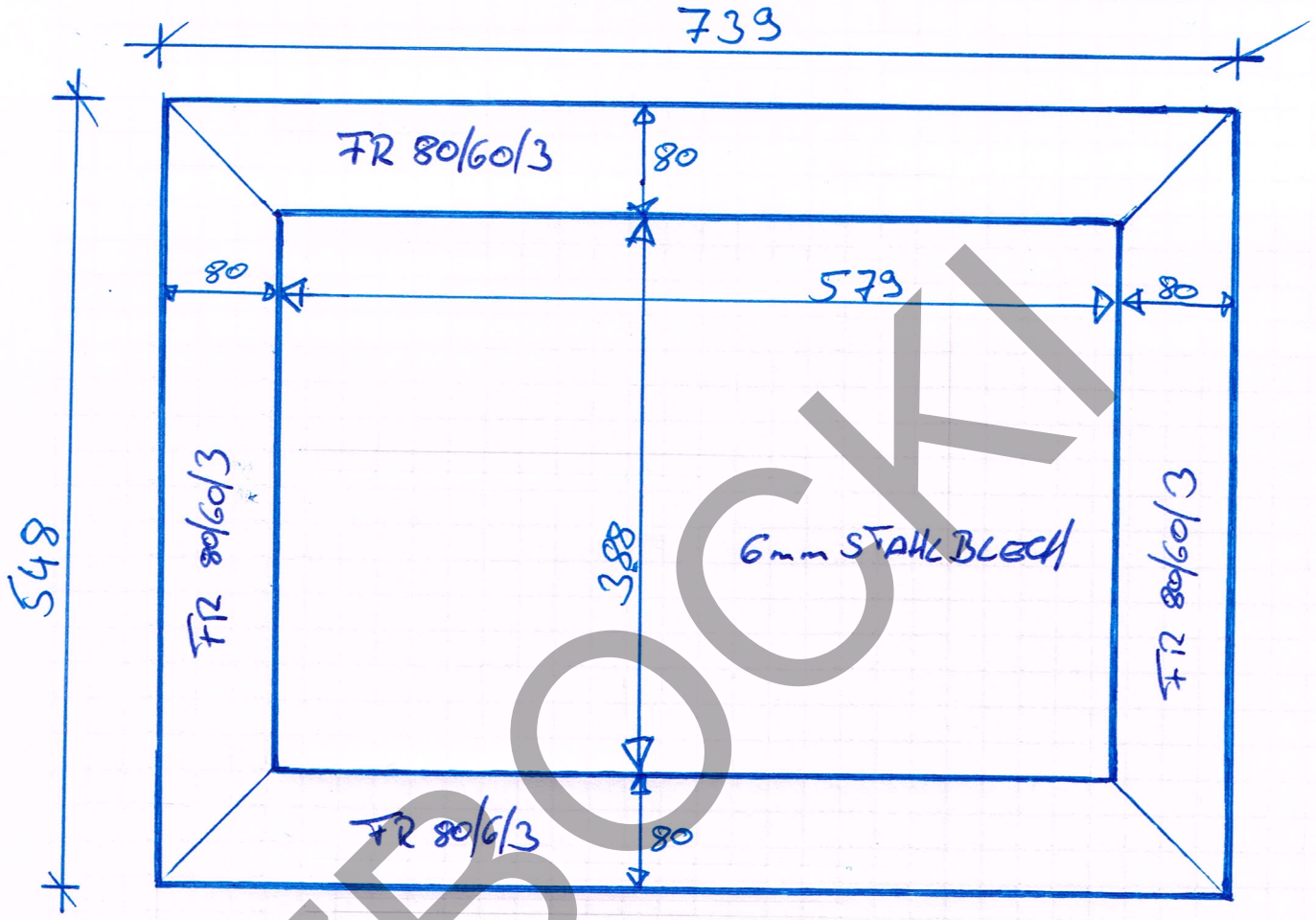

2 STK FR 80/60/3
L = 739mm

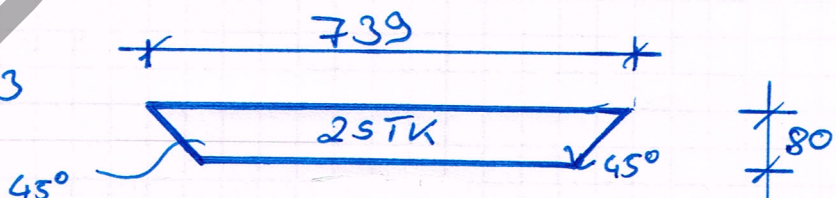

2 STK FR 80/60/3
L = 548mm

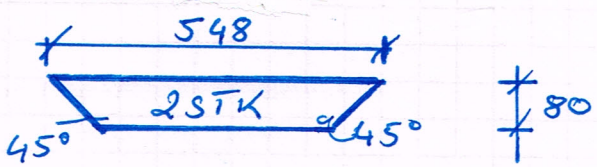

1 STK STAHLBLECH 388 x 579 x 6mm

26,52kg

ZBOCK

NIRO WANNE 2mm

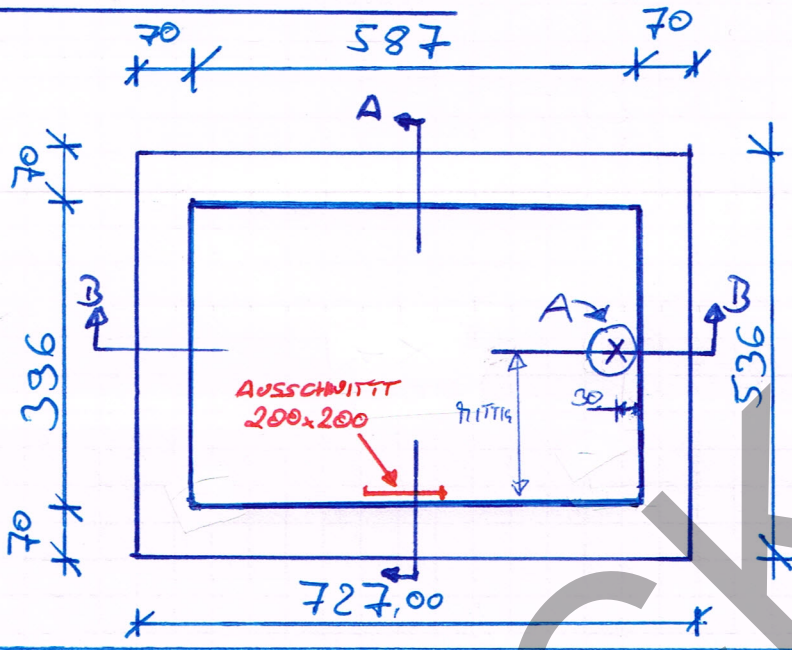

GRUNDRISS

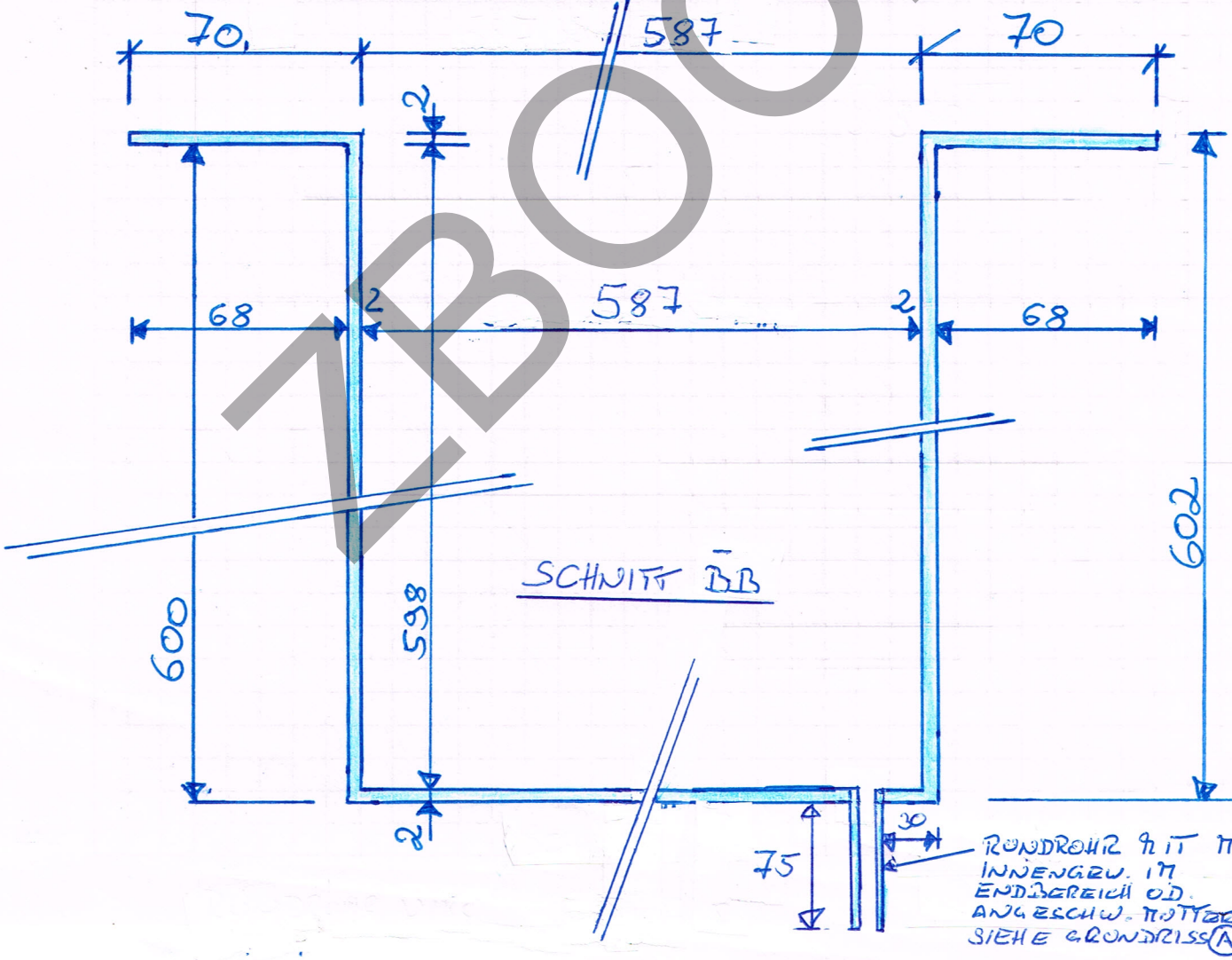

SCHNITT BB

RUNDROHR mit M16 INNENGEW. IM ENDBEREICH OD. ANGESCHW. MUTTER SIEHE GRUNDRISS (A)

(7)

ZBOCK

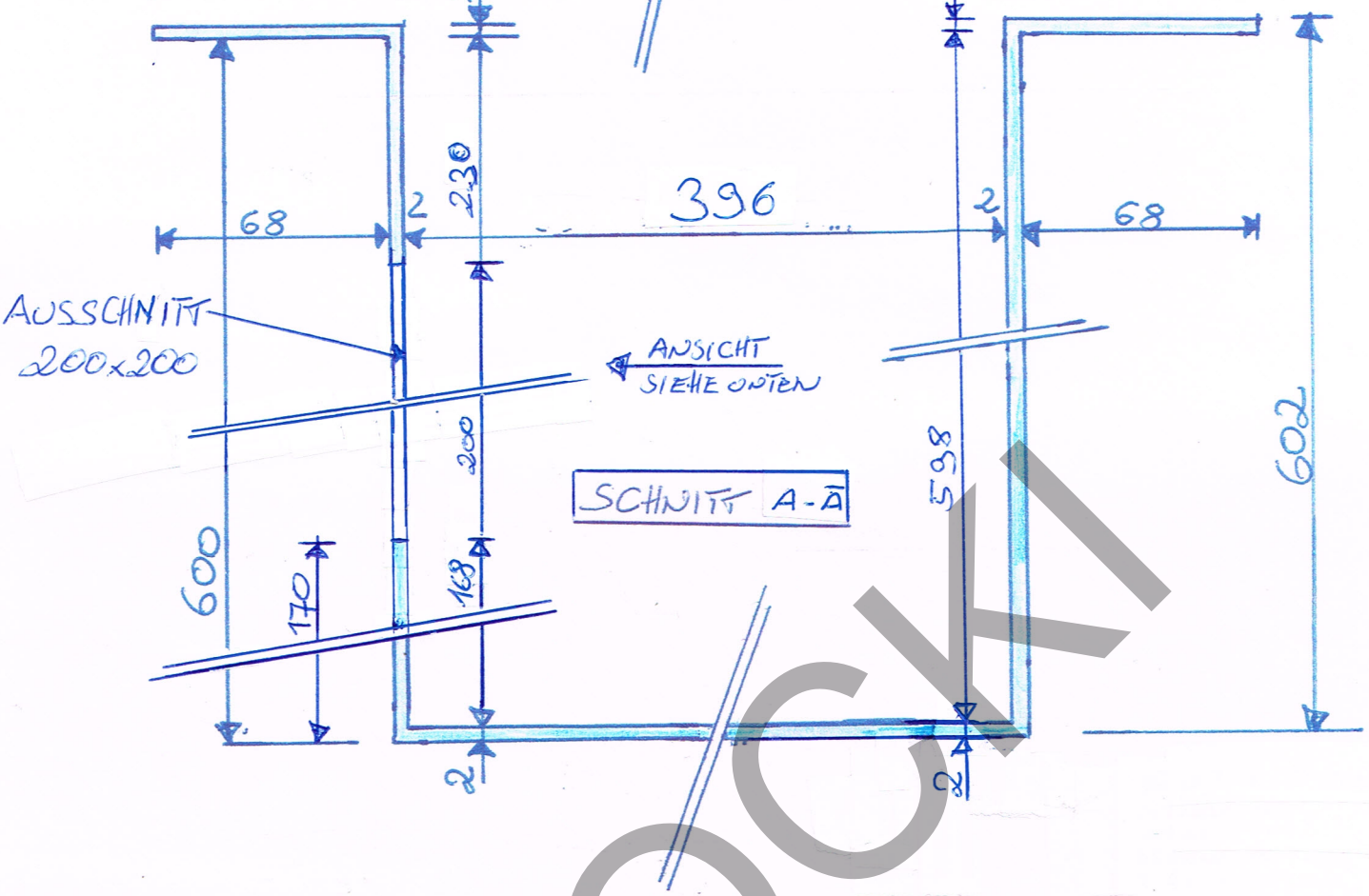

ANSICHT AUSSCHNITT:

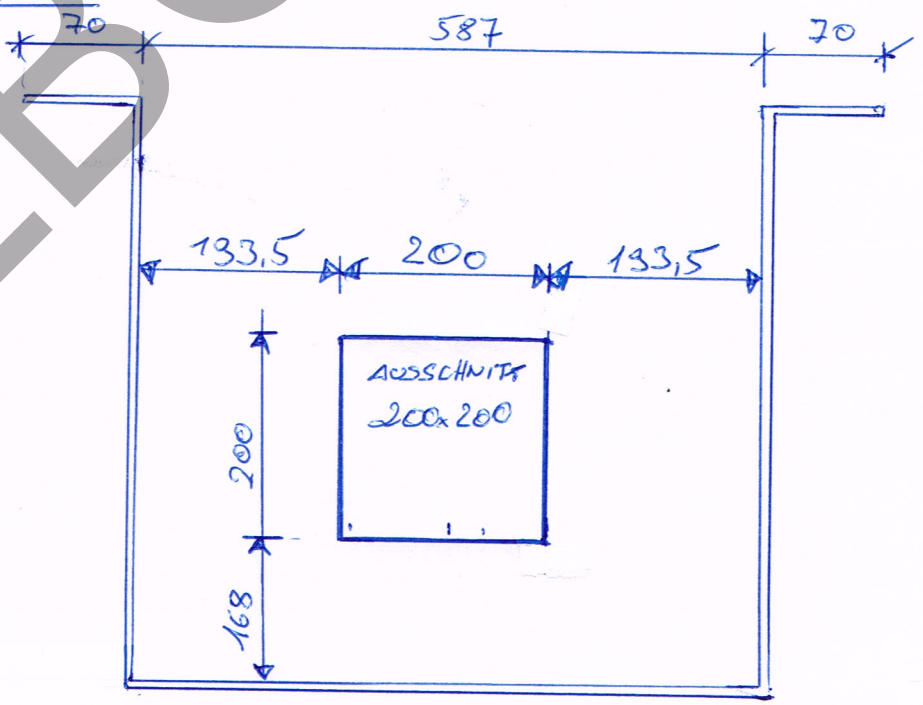

ZBOCKI

NIRO WANNE 3mm

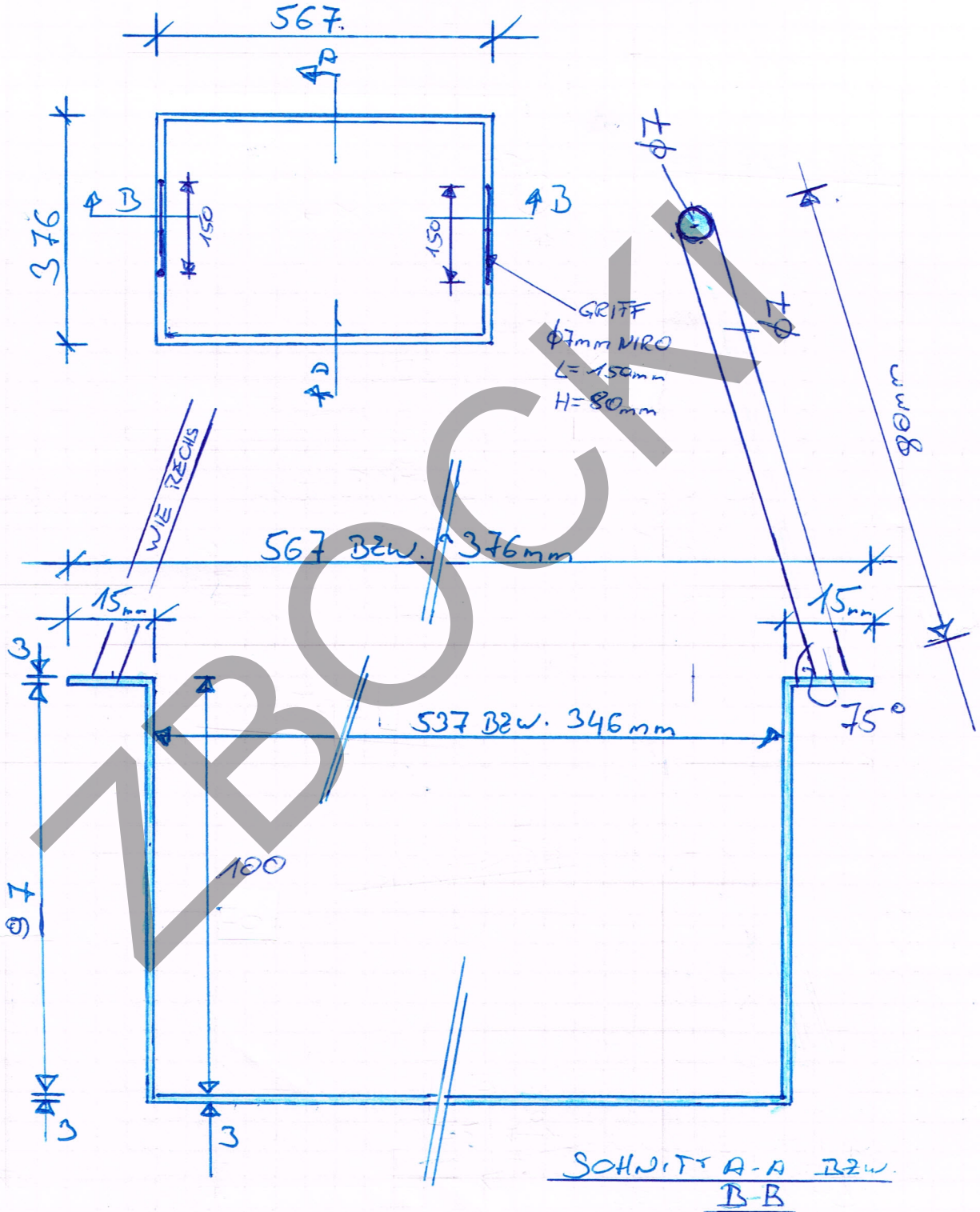

ZBOCKY

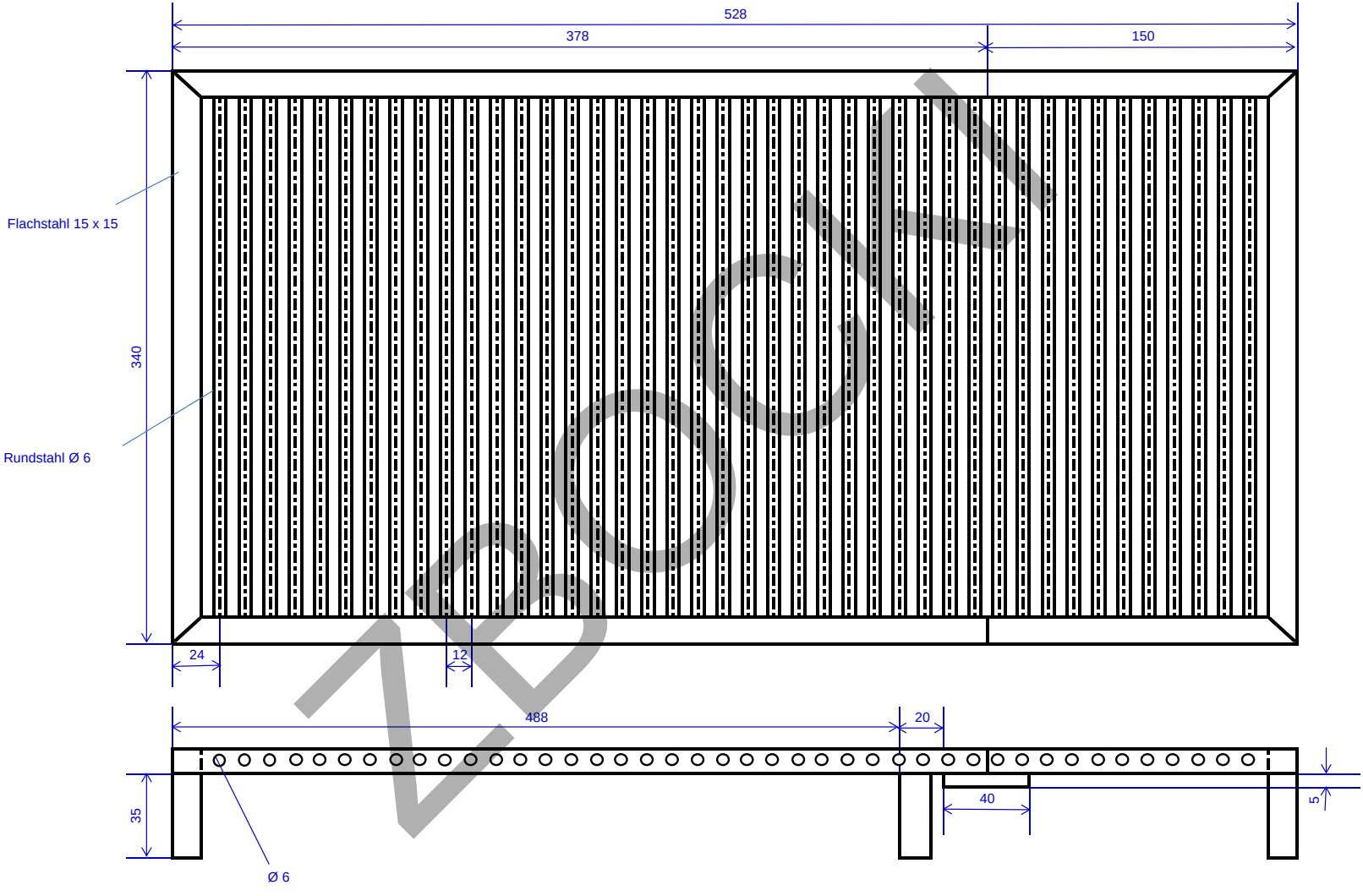

Stückliste:		
2 Stk	Flachstahl 15 X 15	l = 340mm (An beiden Enden 45°)
2 Stk	Flachstahl 15 X 15	l = 378mm (An einem Ende 45°)
2 Stk	Flachstahl 15 X 15	l = 150mm (An einem Ende 45°)
2 Stk	Flachstahl 15 X 5	l = 40mm
6 Stk	Flachstahl 15 X 15	l = 35mm
42 Stk	Rundstahl Ø 6	l = 338mm

Material: Edelstahl
Material: Edelstahl
Material: Edelstahl
Material: Edelstahl
Material: Edelstahl
Material: Edelstahl