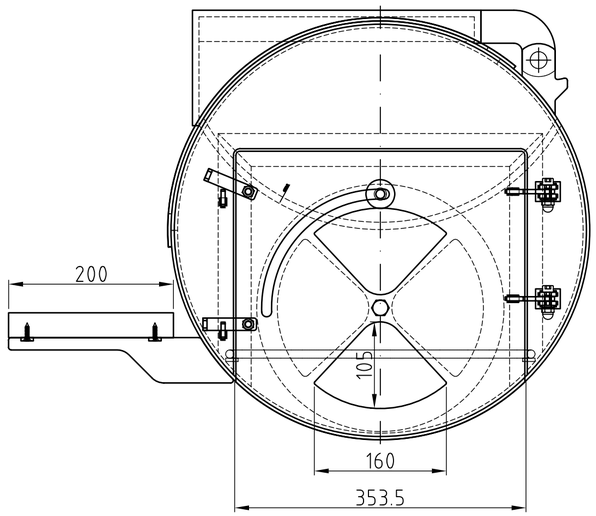

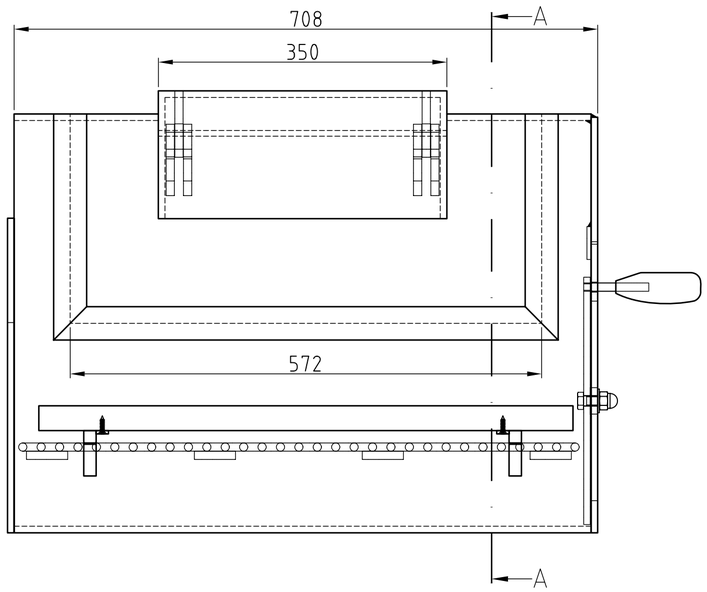

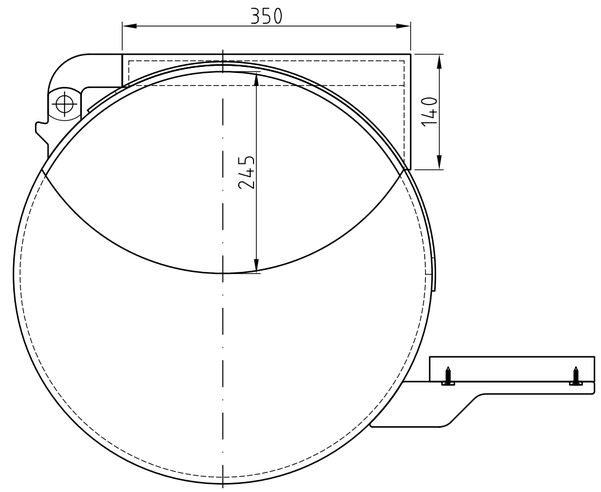

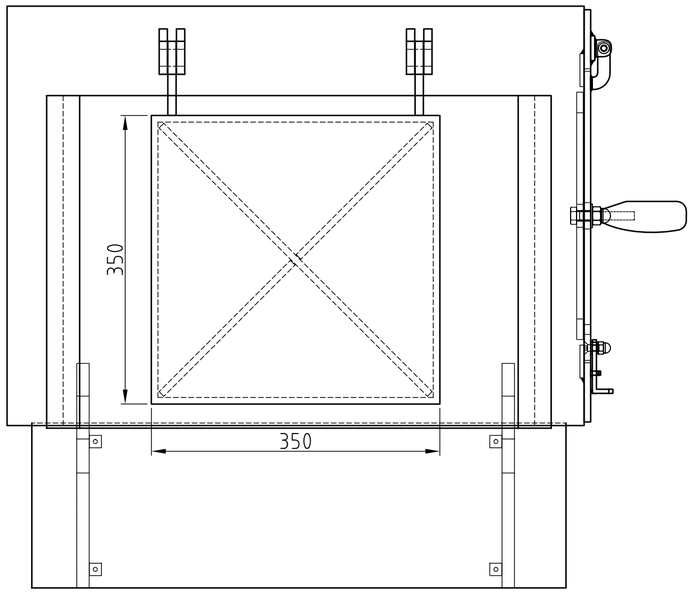

Schnitt A-A (Deckel geöffnet)

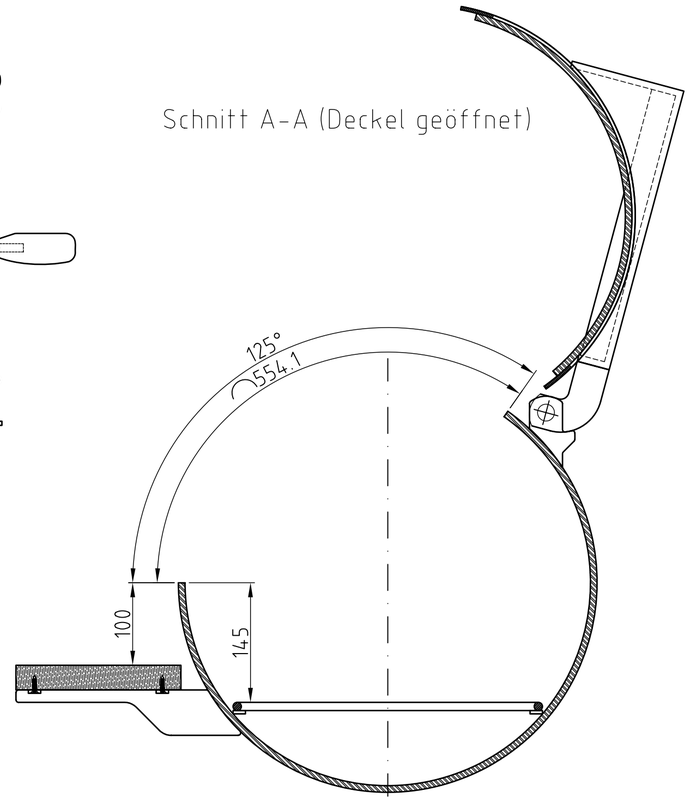

(Verwendungsbereich)				(Zul. Abw.)		(Oberfl.)	Maßstab 1:10 / Gewicht: ca 500 Kg
							Material: S235JR
					Datum	Name	Chuckwagon, Brennkammer
				Bearb.	02.03.13	A. Mandl	
				Gepr.			
				Norm			
							0002 — Blatt / Blätter
Zust	Änderung	Datum	Name	Ursprung			Ersatz für: / Ersatz durch: